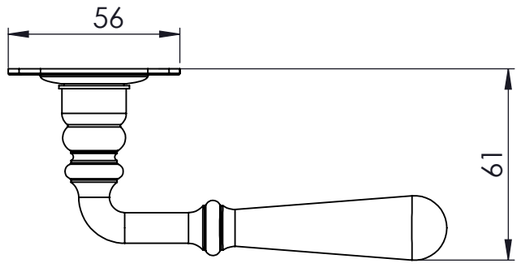

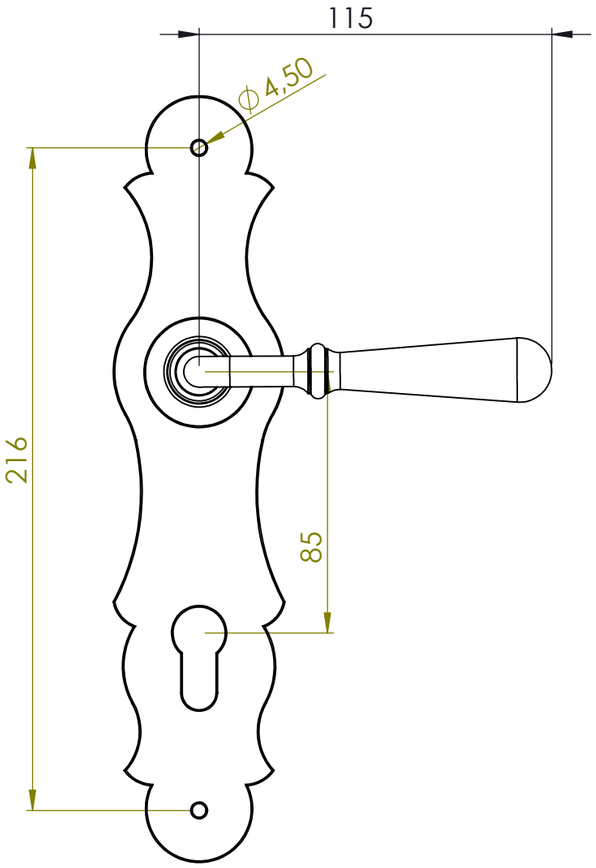

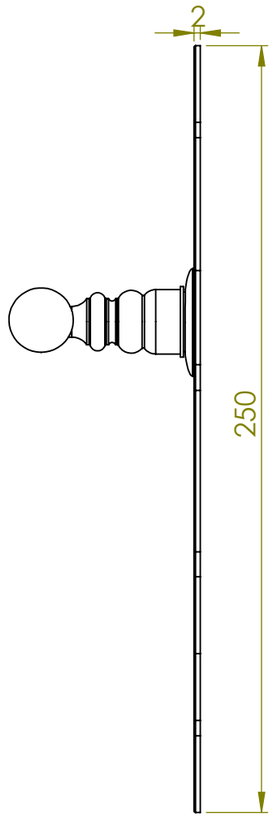

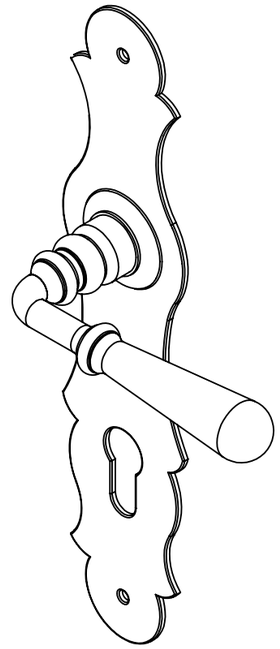

NORME: Raggi non quotati R=1 - Tolleranze generali UNI-ISO 22768/1-m

CUSTOMER:	PRODUCT: MANIGLIA CON PLACCA F.Y.D.85 GUBBIO		FILE NAME: FM00623Y1.dwg
REFERENCE:	NOTE:	SML DI ACQUISTO ☐ SML DI PRODUZIONE ☐ PRODOTTO FINITO ☒	UTILIZZO, APPLICAZIONE SEMILAVORATI:
didieffe group ITALIAN AMLY COMPANY	PRODUCT CODES: ☐ Temporary: ☐ Definitive: FMA00700Y1	MATERIAL AND FINISH CODES: IS-IH-IR	ALIAS CODE
Z.A.Pradenich 2/a Cesiomaggiore (BL) Italy info@didieffe.com	MATERIAL: FERRO	FINISHING: SILVER-GRAFITE-RUGGINE	SIGNATURE: MDB / DATE: 22/06/2021
	COLOUR:		PATH: W:\01 - PROGETTAZIONE\Disegni progetti validati\Maniglie\Gubbio\
	GEN. SCALE: 1:1	SHEET N°: 1 of 1 / WEIGHT (gr): 383.69	

Questo disegno non può essere riprodotto e/o ceduto a terzi senza autorizzazione di Didieffe srl